物件：押しボタンスイッチ（屋内照光型）｜型式：ＨＡ１Ｌ

通称：和泉照光スイッチ

【このスイッチの特徴】
・ロックレバーで設置が容易
・ＬＥＤ照光のため高寿命
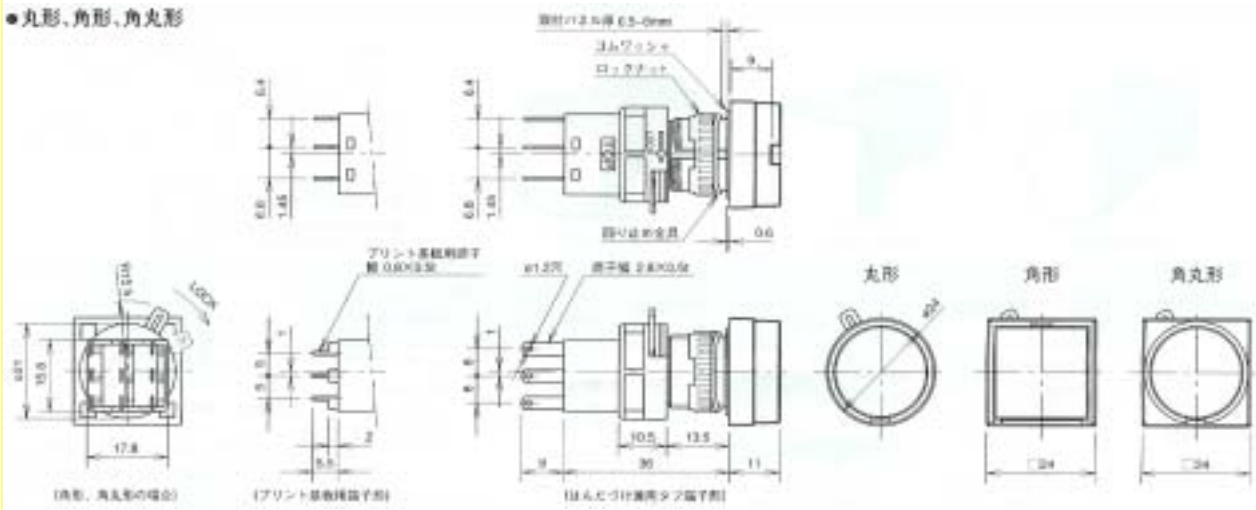
□素材：
□ランプ色：赤、緑、黄、鞍馬ー、乳白